CITROËN C1 3 portes
CARACTERISTIQUES TECHNIQUES

		C1 1.0i C1 1.0i Pack	C1 1.0i Pack SensoDrive	C1 HDi 55 Pack
MOTEUR	Puissance administrative	4	4	3
	Type	Injection électronique multipoint distribution à calage variable	Injection électronique multipoint distribution à calage variable	Diesel Turbo Injection directe haute pression
	Nombre de cylindres	3 cylindres en ligne - Position transversale avant		4 cylindres en ligne - Position transversale avant
	Cylindrée en cm³	998	998	1398
	Alésage x course en mm	71 x 84	71 x 84	73,7 x 82
	Puissance maxi en kW CEE (ch DIN) à tr/mn	50 (68) 6000	50 (68) 6000	40 (54) 4000
	Couple maxi en mdaN CEE à tr/mn	9,3 3600	9,3 3600	13 1750
	Allumage électronique à distribution statique	●	●	
TRANSMISSION	Boîte de vitesses	Mécanique	Mécanique robotisée SensoDrive	Mécanique
	Nombre de rapports	5	5	5
DIRECTION	Direction à assistance électrique	(1)	Série	Série
	Nombre de tours de volant de butée à butée	3,8 (2)	3,3	3,3
	Rayon de braquage entre trottoirs en m	4,75	4,75	4,75
LIAISON AU SOL FREINS PNEUMATIQUES	Liaison au sol — Avant	Roues indépendantes. Essieu Mac Pherson avec bras inférieurs triangulés, ressorts hélicoïdaux, amortisseurs hydrauliques télescopiques et barre antiroulis.		
	Liaison au sol — Arrière	Essieu à bras tirés avec traverse déformable, ressorts hélicoïdaux et amortisseurs hydrauliques télescopiques.		
	Freins — Avant Arrière	Disques ventilés Tambours	Disques ventilés Tambours	Disques ventilés Tambours
	Assistance par servofrein à dépression	Série	Série	Série
	ABS avec répartiteur électronique de freinage	Série	Série	Série
	CSC Contrôle de stabilité en courbe	Série	Série	Série
	Pneumatiques MICHELIN	155/65 R 14 T Energy	155/65 R 14 T Energy	155/65 R 14 T Energy
VOLUMES (en dm³) normes VDA	Nombre de places	4	4	4
	Volume du coffre sous tablette	139	139	139
	Volume du coffre haut de dossier	199	199	199
	Volume du coffre dossier AR rabattu	712	712	712
MASSES (en kg)	Masse à vide mini CEE (3)	790 (pack 820)	825	880
	Charge utile (4) (conducteur compris)	370 (pack 360)	355	355
	Masse totale admise en charge CEE (MTAC)	1160 (pack 1180)	1180	1235
PERFORMANCES (conducteur seul)	Vitesse maxi en km/h (5)	157	157	154
	400 m départ arrêté en secondes	19,3	19,5	19,5
	1000 m départ arrêté en secondes	35,5	35,6	36,8
	0-100 km/h en secondes	13,7	14	15,6
CONSOMMATIONS (normes CEE 1999-100)	Urbaine (ECE) (l/100 km)	5,5	5,5	5,3
	Extra Urbaine ((EUDC) (l/100km)	4,1	4,1	3,4
	Mixte (l/100km) Emission de CO_2 (g/km)	4,6 109	4,6 109	4,1 109
CARBURANT (réservoir de 35 litres)	Super sans plomb 95 et 98 RON	●	●	
	Gazole			●

(1) Option ou série sur version "Pack". (2) 3,3 si direction assistée. (3) Les masses peuvent évoluer en fonction des options d'équipements. (4) Différence entre la MTAC et la masse à vide mini CEE. (5) Obtenu en 4ème vitesse

AUTOMOBILES CITROËN : Société Anonyme au capital de 16 000 000 euros.
Siège social : 12, rue Fructidor Immeuble "Colisée III" 75835 Paris Cedex 17 - 642 050 199 00917 RCS Paris
CITROËN préfère TOTAL

CITROËN C1 5 portes
CARACTERISTIQUES TECHNIQUES

		C1 1.0i C1 1.0i Pack	C1 1.0i Pack SensoDrive	C1 HDi 55 Pack
MOTEUR	Puissance administrative	4	4	3
	Type	Injection électronique multipoint distribution à calage variable	Injection électronique multipoint distribution à calage variable	Diesel Turbo Injection directe haute pression
	Nombre de cylindres	3 cylindres en ligne - Position transversale avant		4 cylindres en ligne - Position transversale avant
	Cylindrée en cm³	998	998	1398
	Alésage x course en mm	71 x 84	71 x 84	73,7 x 82
	Puissance maxi en kW CEE (ch DIN) à tr/mn	50 (68) 6000	50 (68) 6000	40 (54) 4000
	Couple maxi en mdaN CEE à tr/mn	9,3 3600	9,3 3600	13 1750
	Allumage électronique à distribution statique	●	●	
TRANSMISSION	Boîte de vitesses	Mécanique	Mécanique robotisée SensoDrive	Mécanique
	Nombre de rapports	5	5	5
DIRECTION	Direction à assistance électrique	(1)	Série	Série
	Nombre de tours de volant de butée à butée	3,8 (2)	3,3	3,3
	Rayon de braquage entre trottoirs en m	4,75	4,75	4,75
LIAISON AU SOL FREINS PNEUMATIQUES	Liaison au sol Avant	Roues indépendantes. Essieu Mac Pherson avec bras inférieurs triangulés, ressorts hélicoïdaux, amortisseurs hydrauliques télescopiques et barre antiroulis.		
	Arrière	Essieu à bras tirés avec traverse déformable, ressorts hélicoïdaux et amortisseurs hydrauliques télescopiques.		
	Freins Avant Arrière	Disques ventilés Tambours	Disques ventilés Tambours	Disques ventilés Tambours
	Assistance par servofrein à dépression	Série	Série	Série
	ABS avec répartiteur électronique de freinage	Série	Série	Série
	CSC Contrôle de stabilité en courbe	Série	Série	Série
	Pneumatiques MICHELIN	155/65 R 14 T Energy	155/65 R 14 T Energy	155/65 R 14 T Energy
VOLUMES (en dm³) normes VDA	Nombre de places	4	4	4
	Volume du coffre sous tablette	139	139	139
	Volume du coffre haut de dossier	199	199	199
	Volume du coffre dossier AR rabattu	751	751	751
MASSES (en kg)	Masse à vide mini CEE (3)	800 (pack 830)	835	890
	Charge utile (4) (conducteur compris)	370 (pack 360)	355	355
	Masse totale admise en charge CEE (MTAC)	1170 (pack 1190)	1190	1245
PERFORMANCES (conducteur seul)	Vitesse maxi en km/h (5)	157	157	154
	400 m départ arrêté en secondes	19,3	19,5	19,5
	1000 m départ arrêté en secondes	35,5	35,6	36,8
	0-100 km/h en secondes	13,7	14	15,6
CONSOMMATIONS (normes CEE 1999-100)	Urbaine (ECE) (l/100 km - g/km)	5,5	5,5	5,3
	Extra Urbaine ((EUDC) (l/100km - g/km)	4,1	4,1	3,4
	Mixte/CO_2 (l/100km - g/km) Emission de CO_2 (g/km)	4,6 109	4,6 109	4,1 109
CARBURANT (réservoir de 35 litres)	Super sans plomb 95 et 98 RON	●	●	
	Gazole			●

(1) Option ou série sur version "Pack". (2) 3,3 si direction assistée. (3) Les masses peuvent évoluer en fonction des options d'équipements. (4) Différence entre la MTAC et la masse à vide mini CEE. (5) Obtenu en 4ème vitesse

AUTOMOBILES CITROËN : Société Anonyme au capital de 16 000 000 euros.
Siège social : 12, rue Fructidor Immeuble "Colisée III" 75835 Paris Cedex 17 - 642 050 199 00917 RCS Paris
CITROËN préfère TOTAL

CITROËN C1 3 portes
CARACTERISTIQUES TECHNIQUES

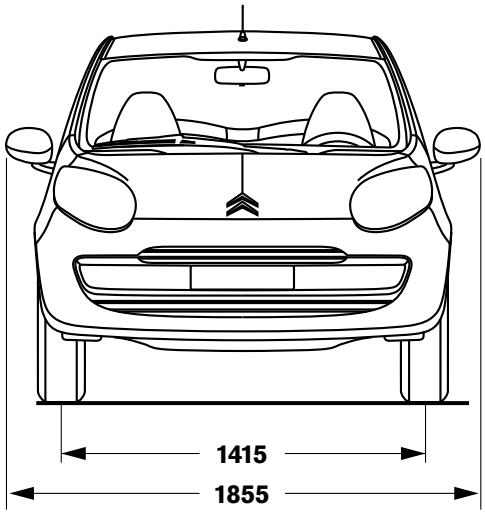

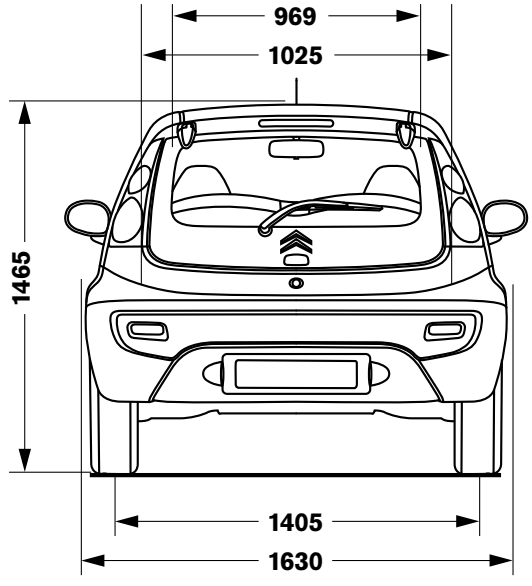

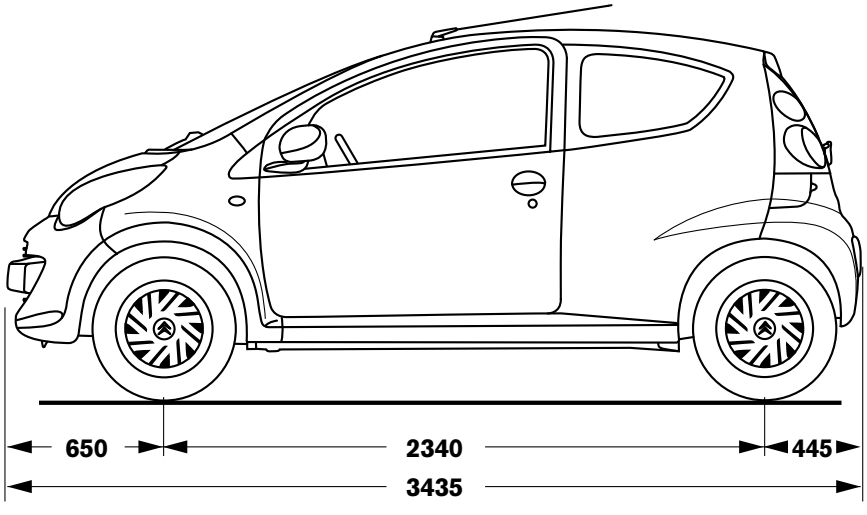

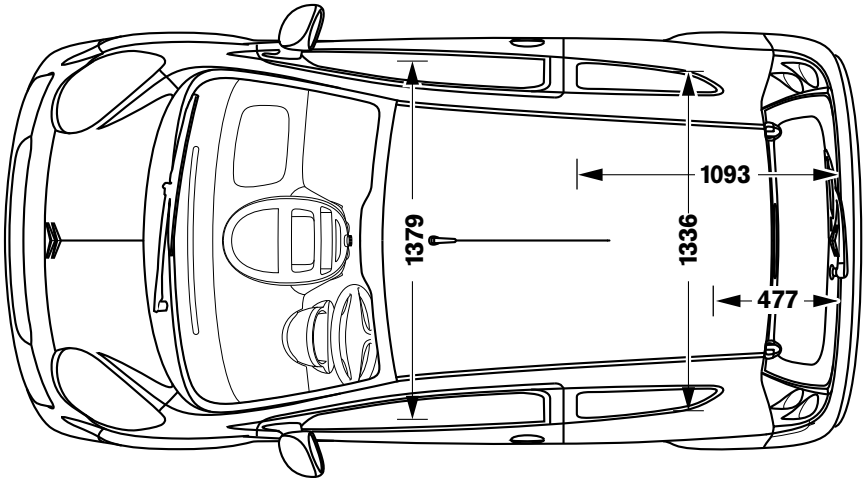

AUTOMOBILES CITROËN : Société Anonyme au capital de 16 000 000 euros.
Siège social : 12, rue Fructidor Immeuble "Colisée III" 75835 Paris Cedex 17 - 642 050 199 00917 RCS Paris
CITROËN préfère TOTAL

CITROËN C1 5 portes
CARACTERISTIQUES TECHNIQUES

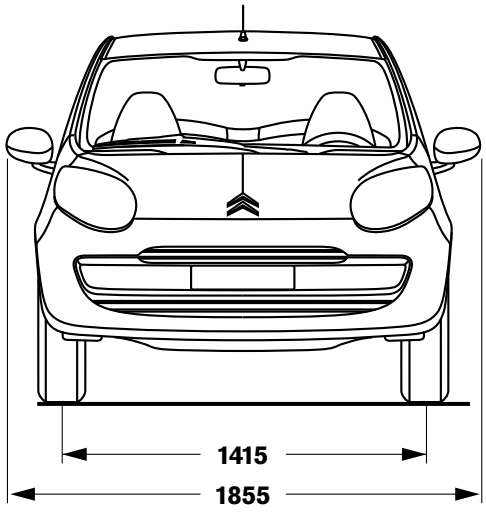

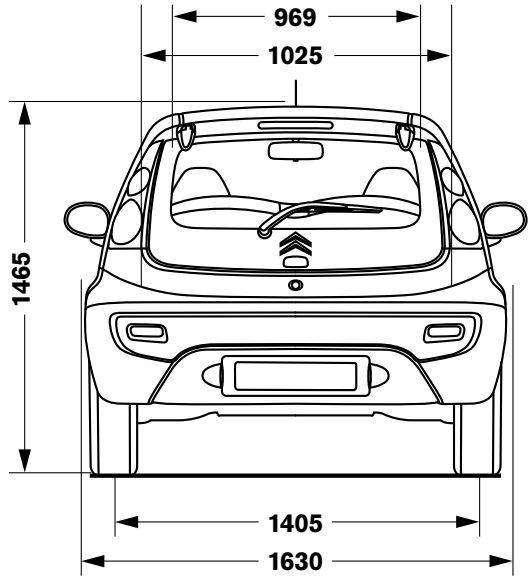

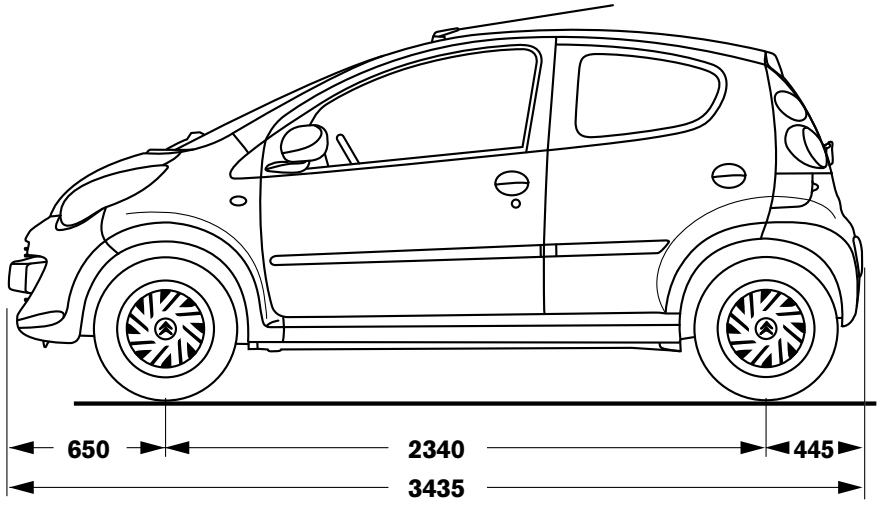

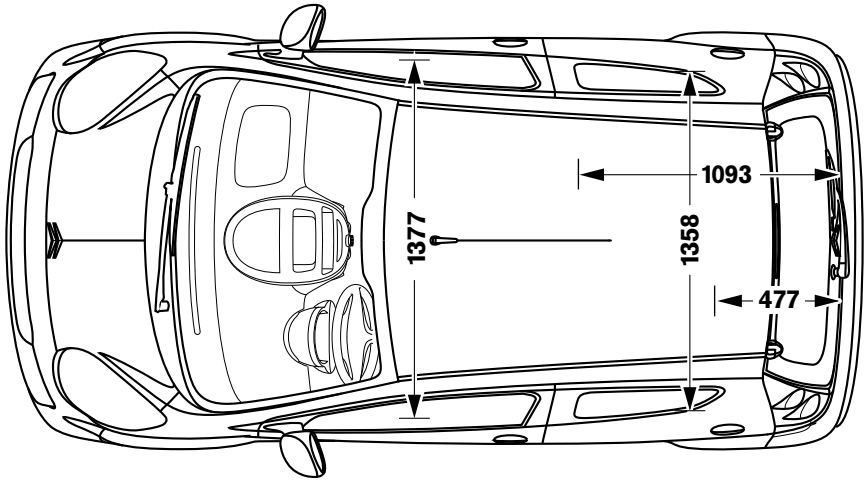

AUTOMOBILES CITROËN : Société Anonyme au capital de 16 000 000 euros.
Siège social : 12, rue Fructidor Immeuble "Colisée III" 75835 Paris Cedex 17 - 642 050 199 00917 RCS Paris
CITROËN préfère TOTAL